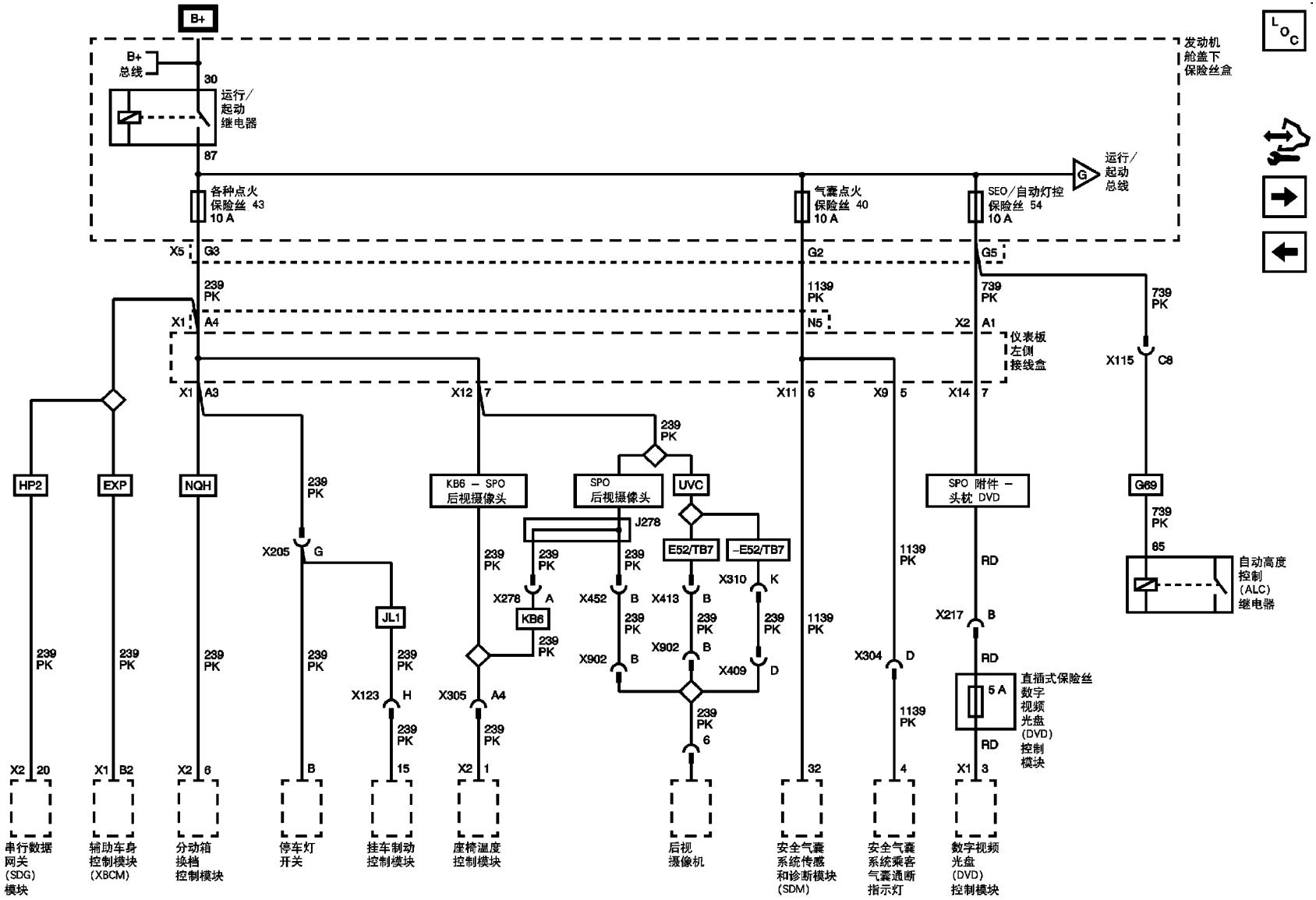
B+
B+ 总线
30
运行/起动继电器
87
发动机舱盖下保险丝盒
各种点火保险丝 43 10 A
气囊点火保险丝 40 10 A
SEO/自动灯控保险丝 54 10 A
G
运行/起动总线
X5 G3
G2
G5
239 PK
1139 PK
739 PK
X1 A4
N5
X2 A1
仪表板左侧接线盒
X115 C8
X1 A3
X12 7
X11 6
X9 5
X14 7
HP2
EXP
NQH
KB6 – SPO 后视摄像头
SPO 后视摄像头
UVC
SPO 附件 – 头枕 DVD
G69
J278
E52/TB7
–E52/TB7
X205 G
JL1
X278 A
KB6
X452 B
X413 B
X310 K
X902 B
X409 D
X217 B
X304 D
X123 H
X305 A4
RD
5 A
直插式保险丝
数字视频光盘(DVD)控制模块
85
自动高度控制(ALC)继电器
X2 20
X1 B2
X2 6
B
15
X2 1
6
32
4
X1 3
串行数据网关(SDG)模块
辅助车身控制模块(XBCM)
分动箱换档控制模块
停车灯开关
挂车制动控制模块
座椅温度控制模块
后视摄像机
安全气囊系统传感和诊断模块(SDM)
安全气囊系统乘客气囊通断指示灯
数字视频光盘(DVD)控制模块